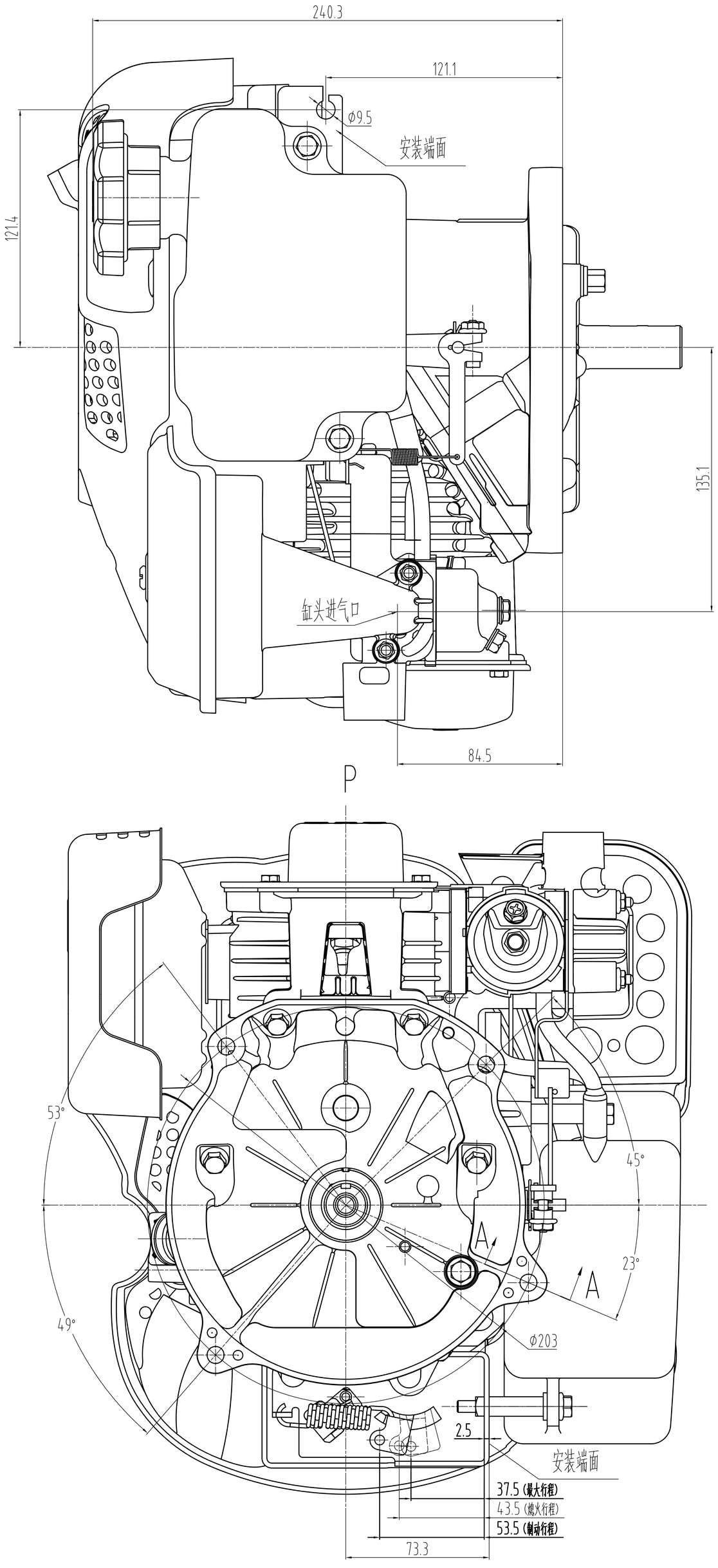

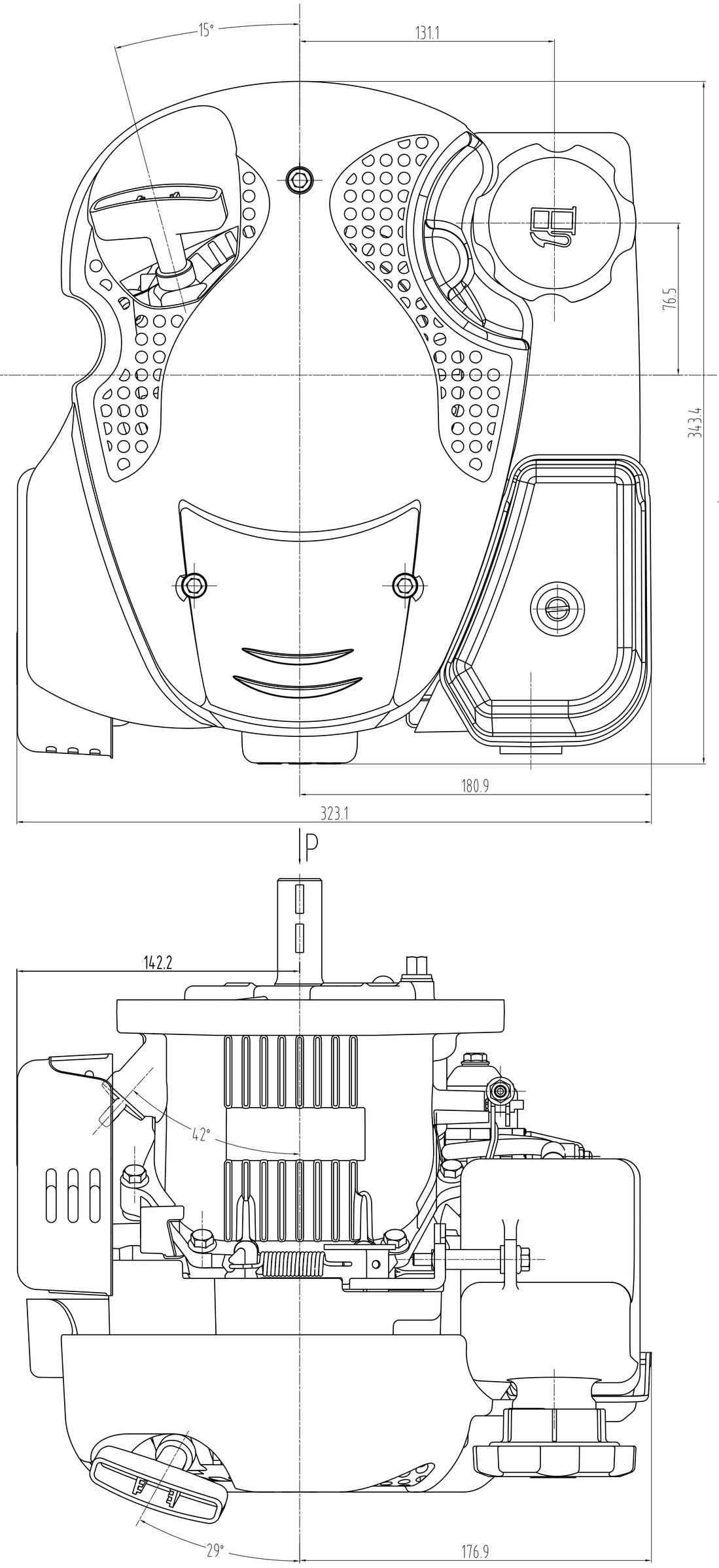

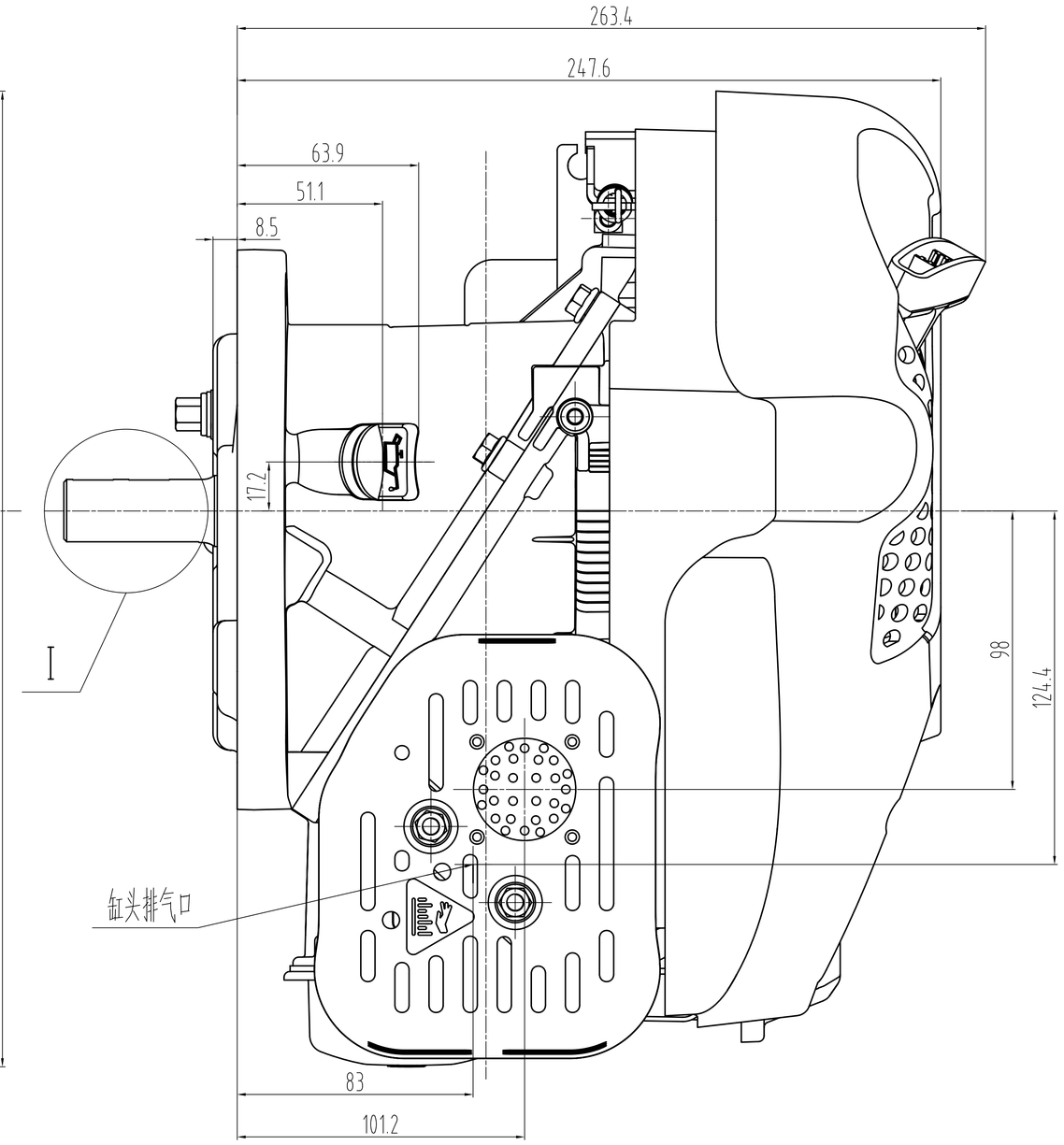

I

2:1

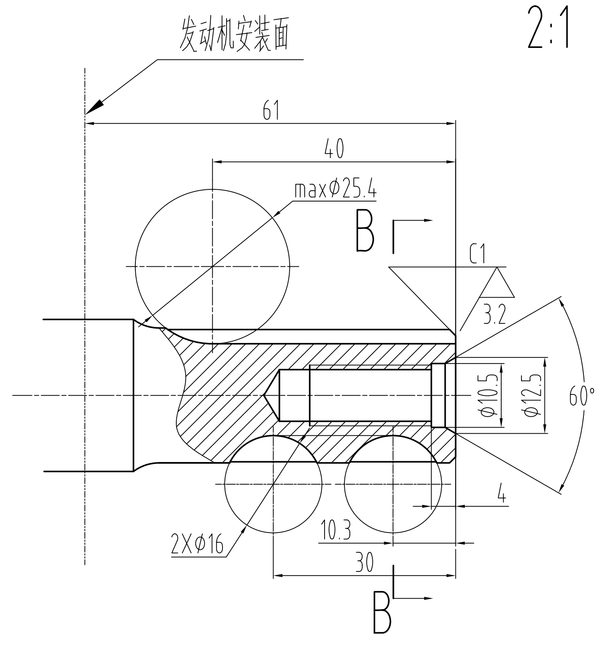

B-B

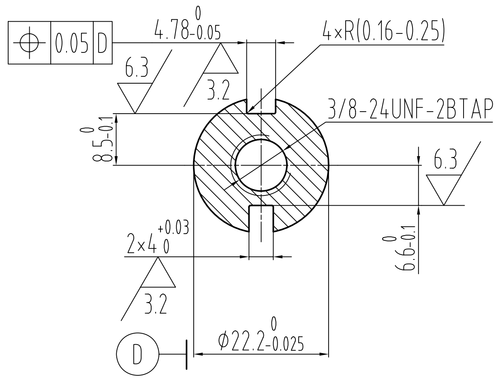

A-A

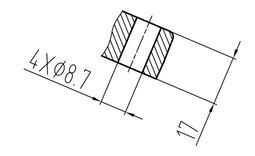

标记 Mark	处数 Places	分区 Area	更改文件号 Change Order No.	签名 Signature	年月日 Date
会签 CounterSign					
审定 Check			工艺 Technics		
设计 Design			标准化 Standard		
校对 Check			批准 Approve		
审核 Audit					

RV110

零部件名称 Part(Ass'y) Name	重量 Weight	比例 Scale
	kg	1:1
共 1 张 Total Pages	第 1 张 Current Page	

RATO
重庆润通动力有限公司
CHONGQING RATO POWER CO.,LTD.

外端面配图