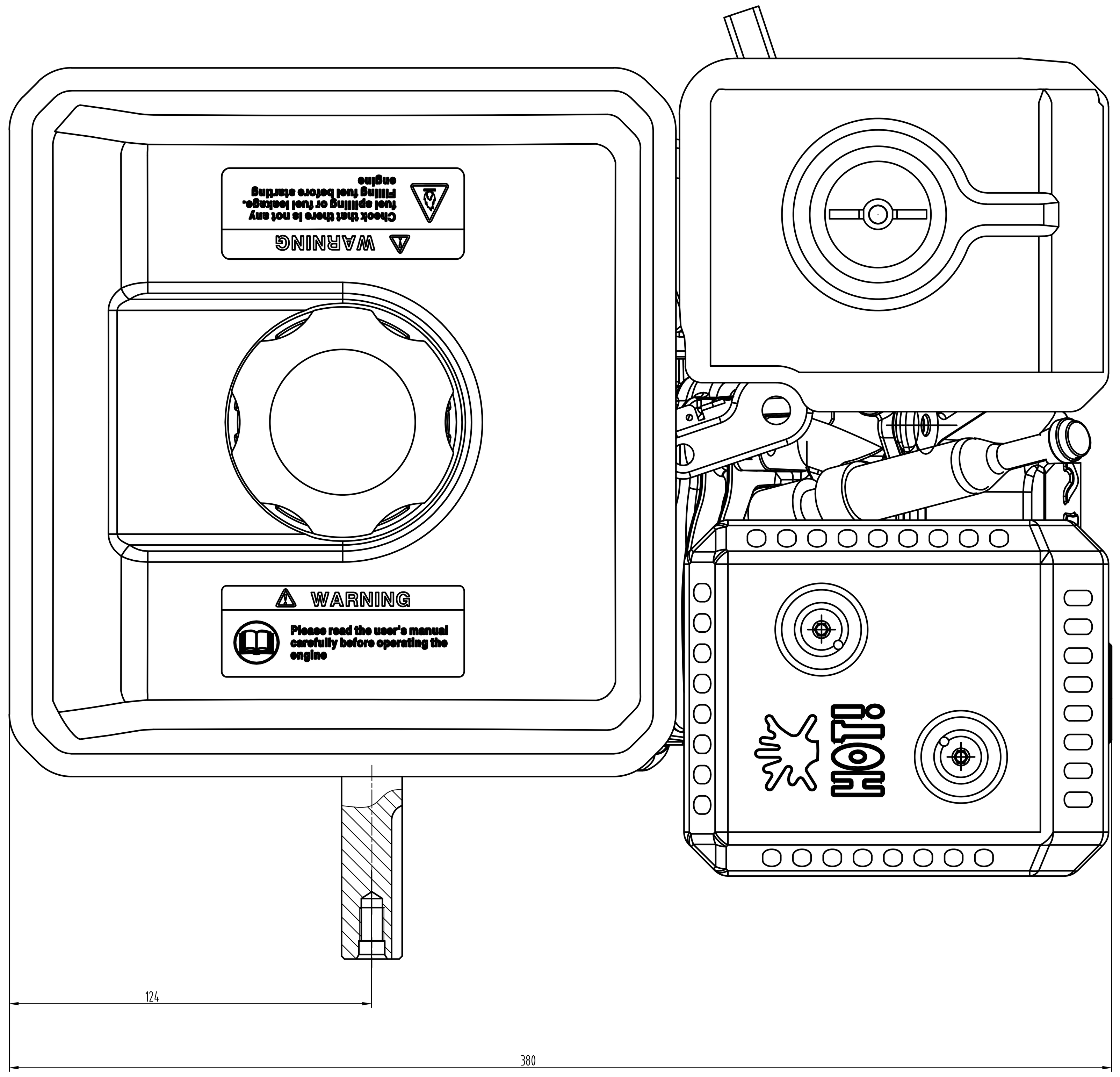

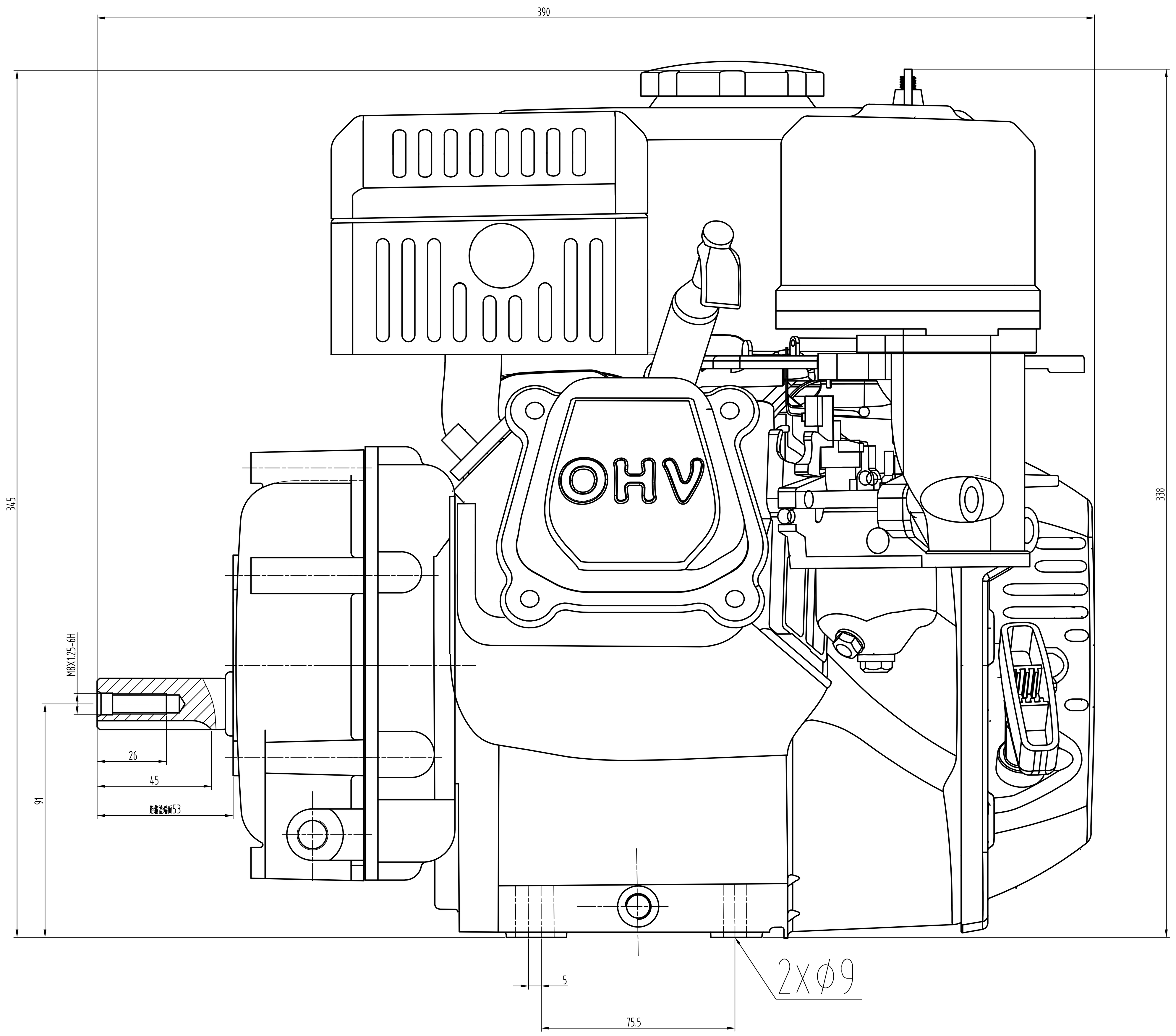

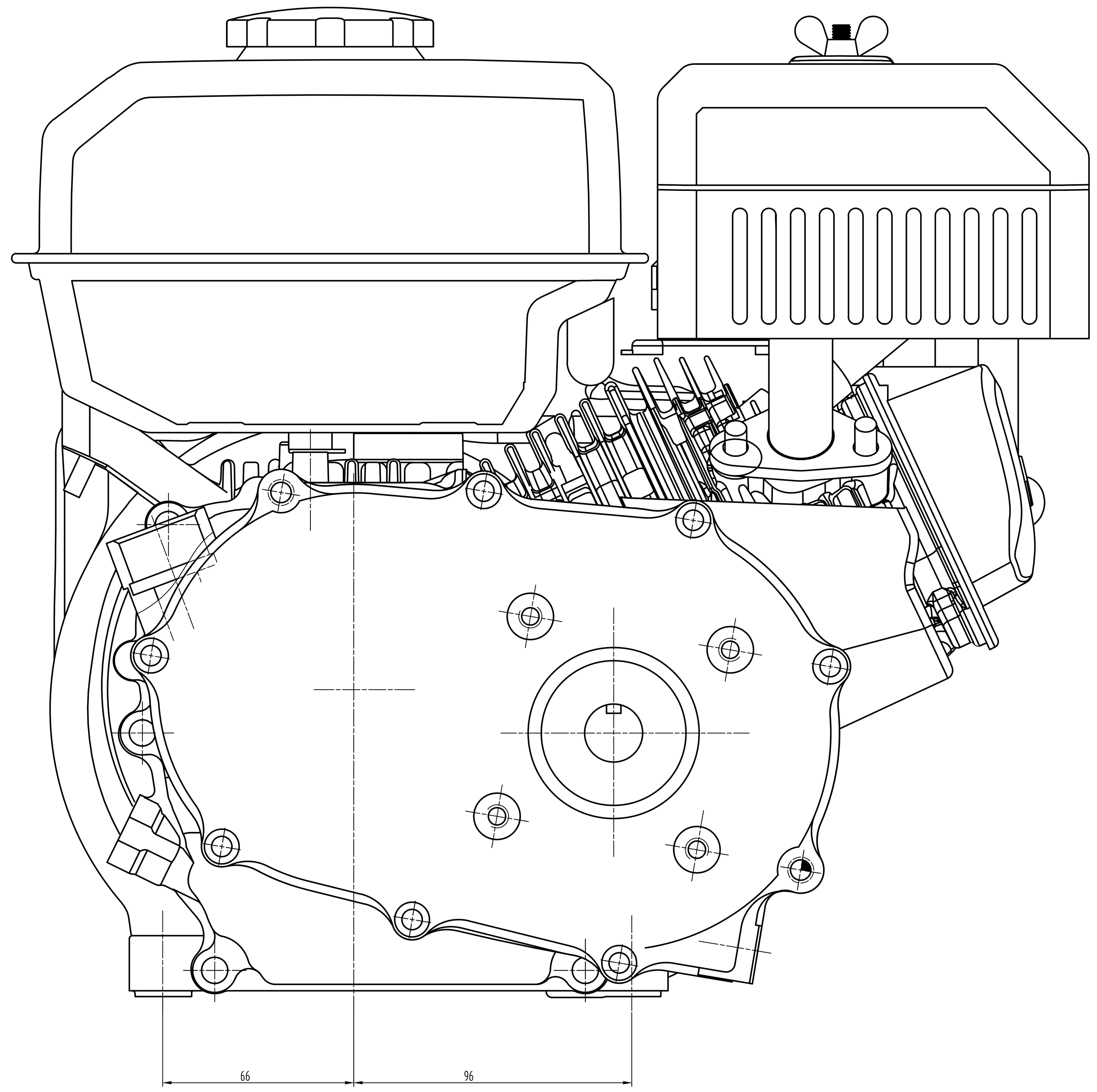

标记 Mark	处数 Places	分区 Area	更改文件号 Change Order No.	签名 Signature	年月日 Date		RATO™ 重庆润通动力有限公司 CHONGQING RATO POWER CO.,LTD.
会签 CounterSign							
设计 Design		工艺 Technics			阶段标记 Mark(S/A/B)	版本 Version / 质量 Mass / 比例 Scale	
校对 Check		标准化 Standard					
审核 Audit		批准 Approve			共 张 Total Pages	第 张 Current Page	